POLO DELLE ARTI
E RESIDENZA UNIVERSITARIA
"COLLEGIO DEGLI ARTISTI"
LA CAVALLERIZZA REALE

Fondazione Collegio Universitario Einaudi

Accademia Albertina di Belle Arti di Torino

Conservatorio Statale di Musica Giuseppe Verdi Torino

Fondazione Compagnia di San Paolo

progetto architettonico e coordinamento

PICCO architetti

STUDIO DE FERRARI ARCHITETTI

studio baietto battiato bianco architetti associati

strutture e sicurezza

IPE progetti group

impianti elettrici e meccanici

COLLETTI INGEGNERIA

acustica

STUDIO D'INGEGNERIA DOTT. ING. GUIDO BERRA impianti & acustica

antincendio

GA^e ENGINEERING

geologia e ambiente

genovese & associati

POLO DELLE ARTI
E RESIDENZA UNIVERSITARIA "COLLEGIO DEGLI ARTISTI"
LA CAVALLERIZZA REALE

Fondazione Collegio Universitario Einaudi

Accademia Albertina di Belle Arti di Torino

Conservatorio Statale di Musica Giuseppe Verdi Torino

Fondazione Compagnia di San Paolo

PICCO architetti

STUDIO DE FERRARI ARCHITETTI

studio baietto battiato bianco architetti associati

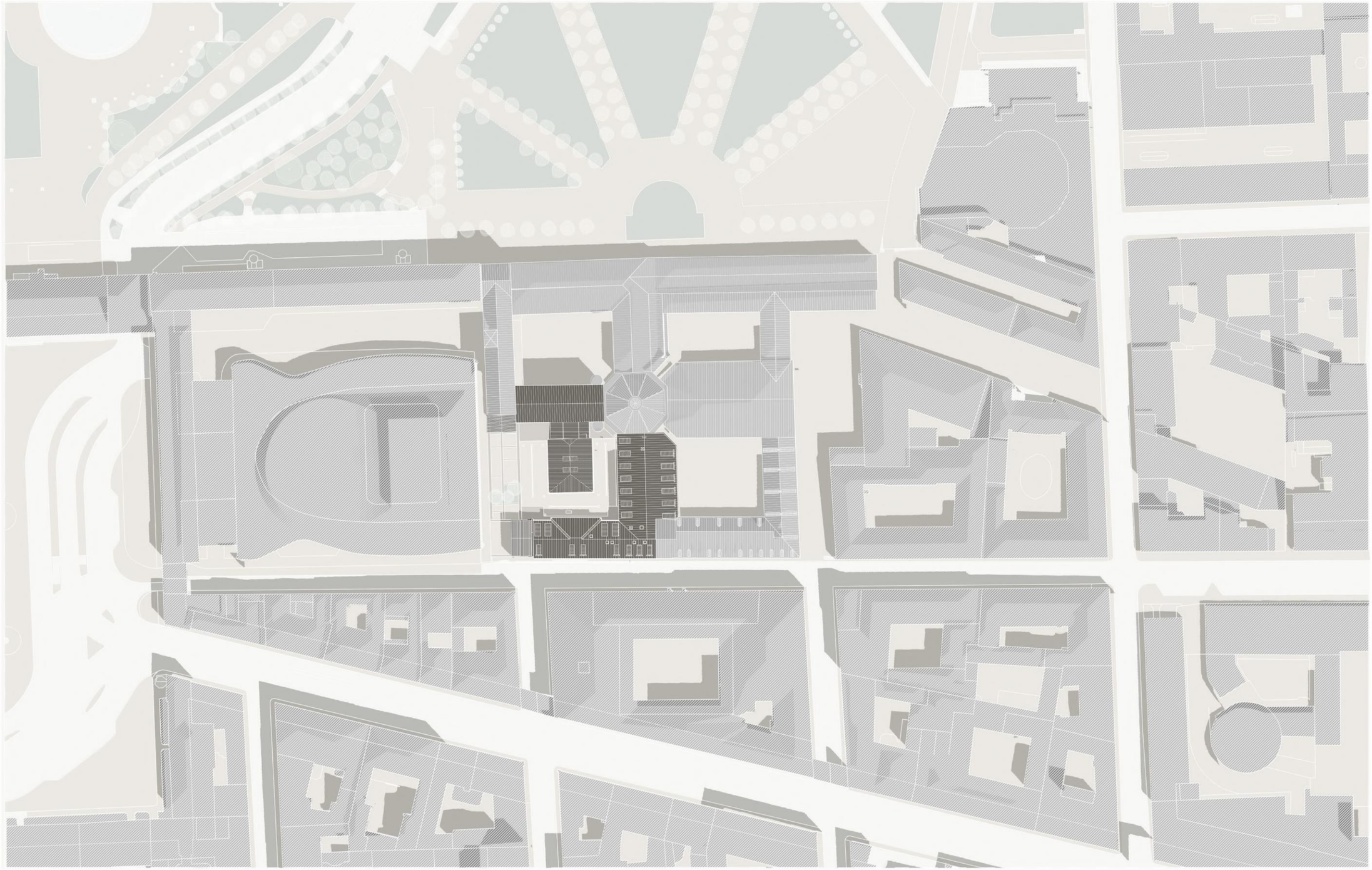

POLO DELLE ARTI
E RESIDENZA UNIVERSITARIA "COLLEGIO DEGLI ARTISTI"
LA CAVALLERIZZA REALE

Fondazione Collegio Universitario Einaudi

Accademia Albertina di Belle Arti di Torino

Conservatorio Statale di Musica Giuseppe Verdi Torino

Fondazione Compagnia di San Paolo

PICCO architetti

STUDIO DE FERRARI ARCHITETTI

studio baietto battiato bianco architetti associati

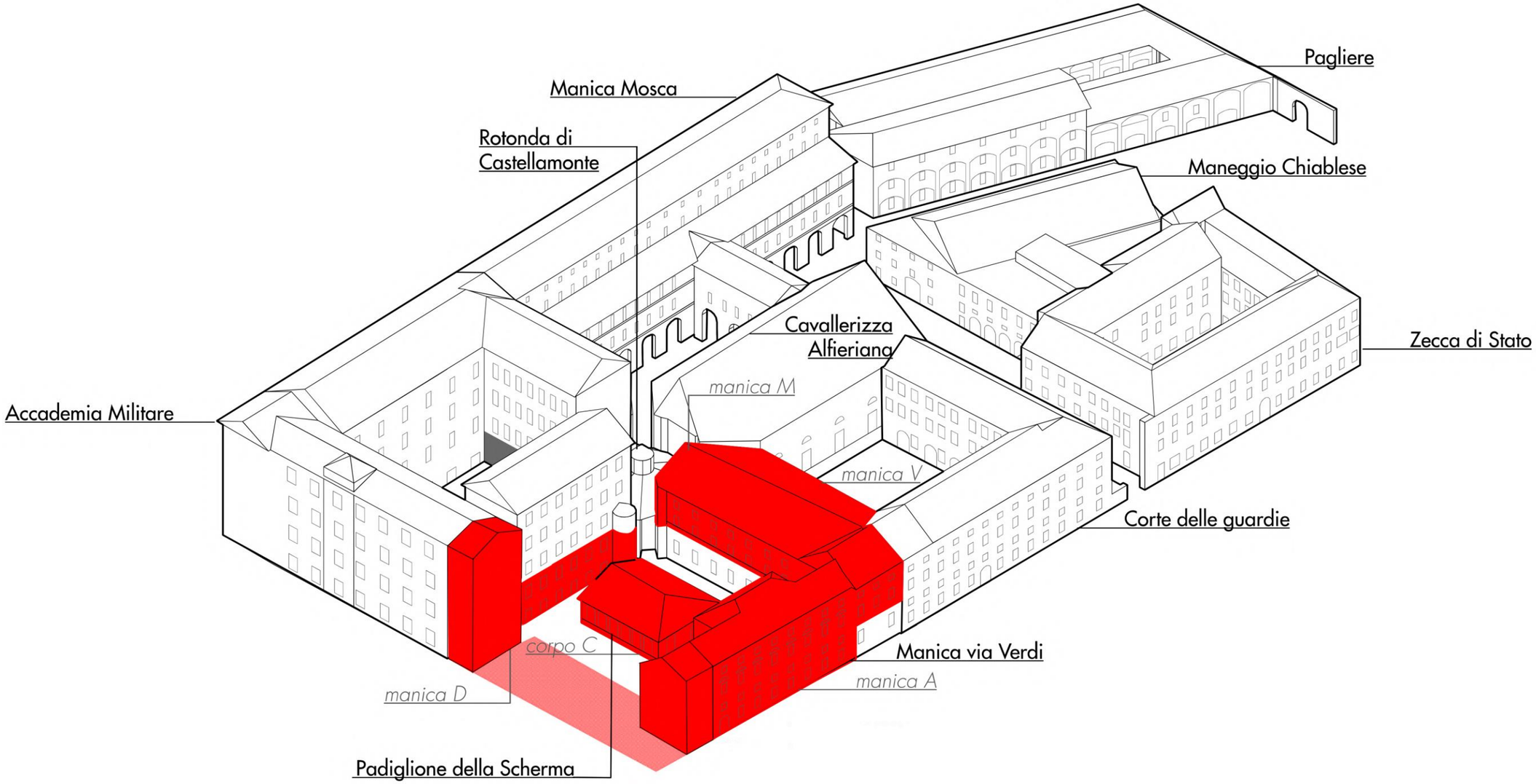

Assonometria estratta da Studio di prefattibilità condotto da TRA architetti

POLO DELLE ARTI
E RESIDENZA UNIVERSITARIA "COLLEGIO DEGLI ARTISTI"
LA CAVALLERIZZA REALE

Fondazione Collegio Universitario Einaudi
Accademia Albertina di Belle Arti di Torino
Conservatorio Statale di Musica Giuseppe Verdi Torino
Fondazione Compagnia di San Paolo
PICCO architetti
STUDIO DE FERRARI ARCHITETTI
studio baietto battiato bianco architetti associati

PLANIMETRIA GENERALE_SCALA 1:500

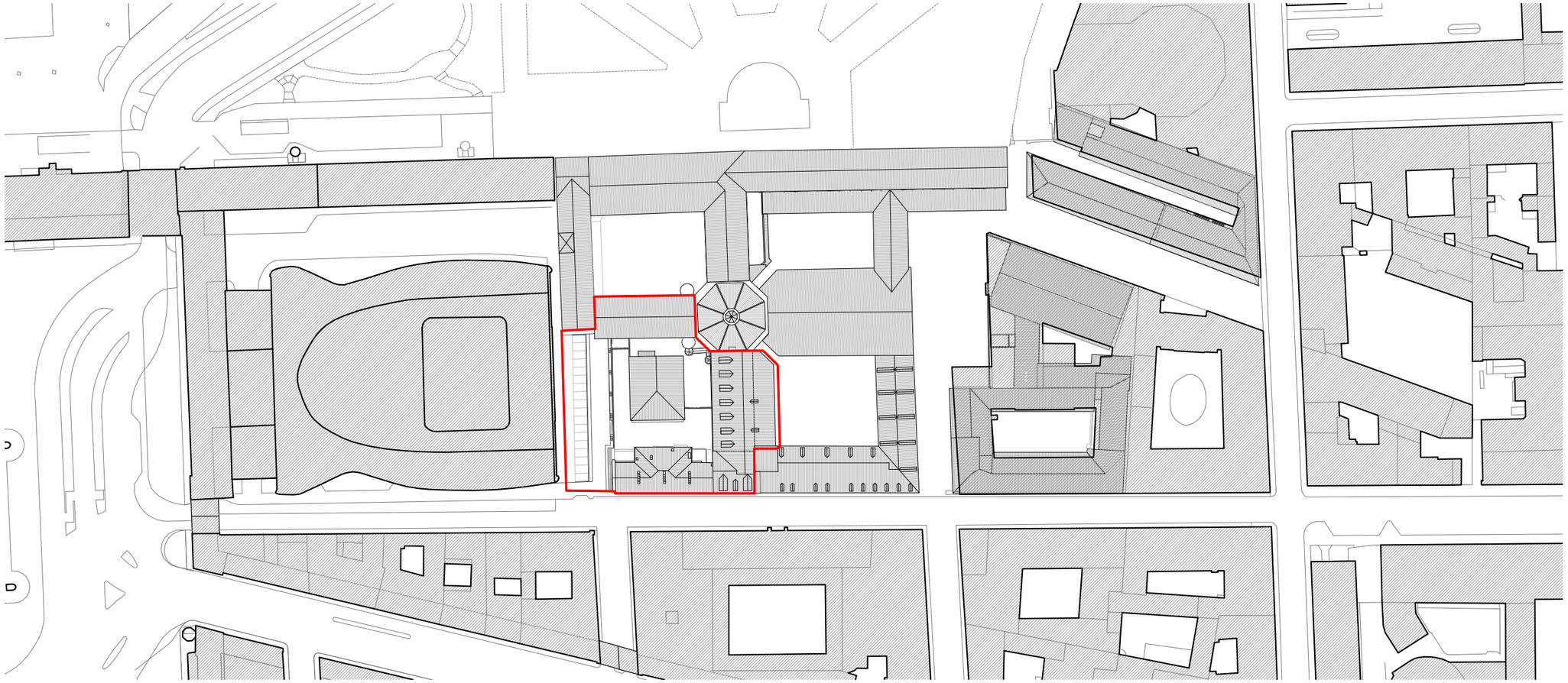

PIANTA PIANO TERRA_SCALA 1:500

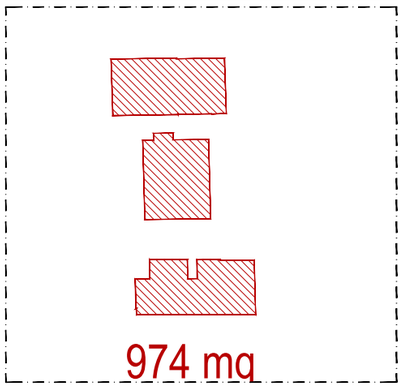

PIANTA PIANO PRIMO_SCALA 1:500

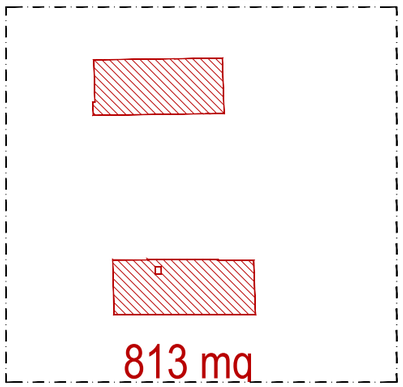

PIANTA PIANO SECONDO_SCALA 1:500

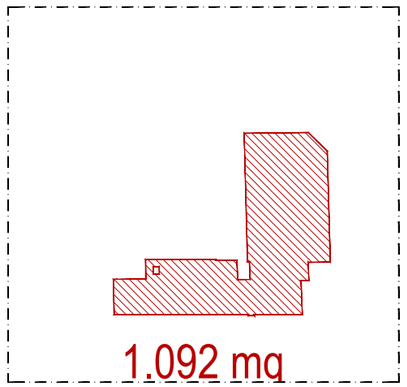

PIANTA PIANO TERZO_SCALA 1:500

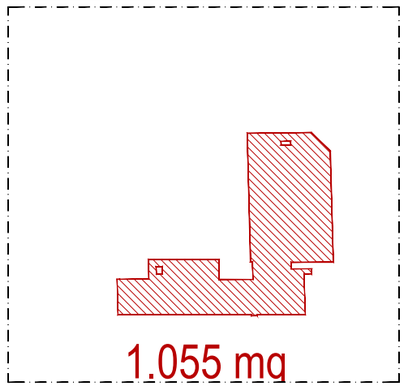

PIANTA PIANO QUARTO_SCALA 1:500

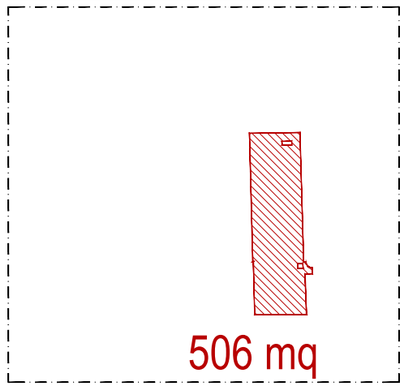

TOTALE 4.440 mq

POLO DELLE ARTI
E RESIDENZA UNIVERSITARIA "COLLEGIO DEGLI ARTISTI"
LA CAVALLERIZZA REALE

Fondazione Collegio Universitario Einaudi
Accademia Albertina di Belle Arti di Torino
Conservatorio Statale di Musica Giuseppe Verdi Torino
Fondazione Compagnia di San Paolo
PICCO architetti
STUDIO DE FERRARI ARCHITETTI
studio baietto battiato bianco architetti associati

PLANIMETRIA GENERALE_SCALA 1:500

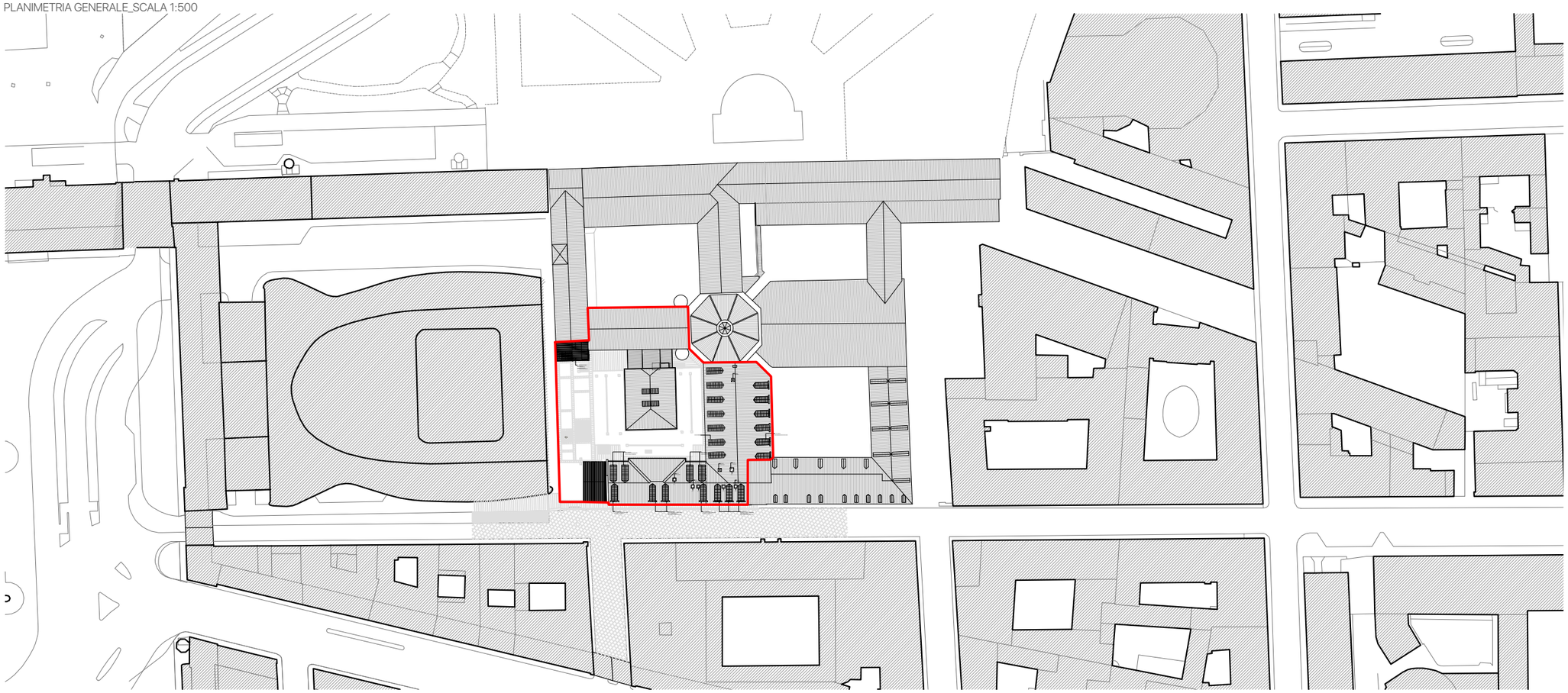

PIANTA PIANO -1_SCALA 1:500

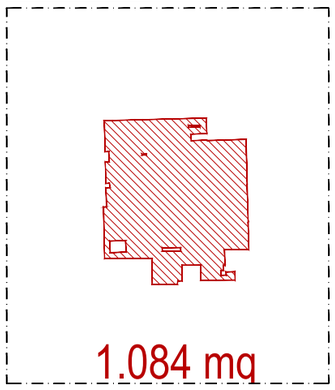

PIANTA PIANO TERRA_SCALA 1:500

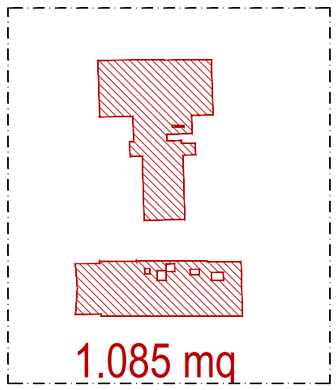

PIANTA PIANO PRIMO_SCALA 1:500

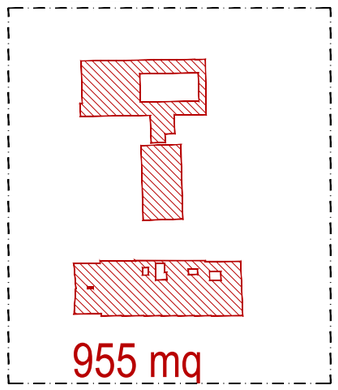

PIANTA PIANO SECONDO_SCALA 1:500

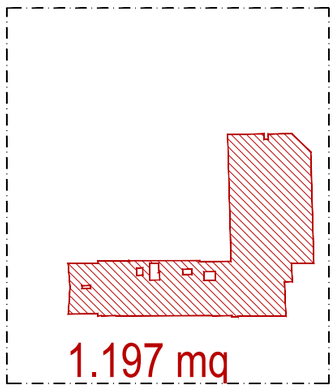

PIANTA PIANO TERZO_SCALA 1:500

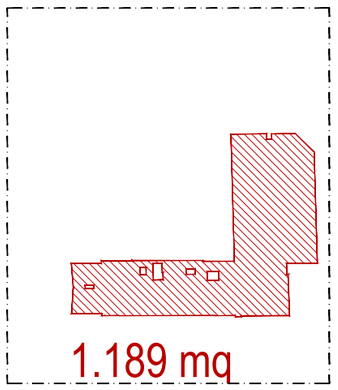

PIANTA PIANO QUARTO_SCALA 1:500

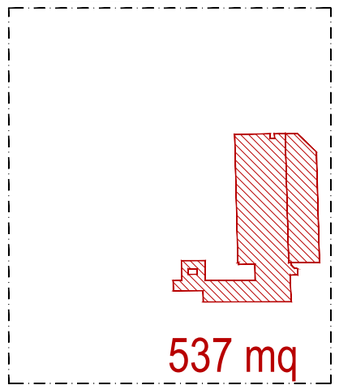

TOTALE 6.254 mq

POLO DELLE ARTI
E RESIDENZA UNIVERSITARIA "COLLEGIO DEGLI ARTISTI"
LA CAVALLERIZZA REALE

Fondazione Collegio Universitario Einaudi

Accademia Albertina di Belle Arti di Torino

Conservatorio Statale di Musica Giuseppe Verdi Torino

Fondazione Compagnia di San Paolo

PICCO architetti

STUDIO DE FERRARI ARCHITETTI

studio baietto battiato bianco architetti associati

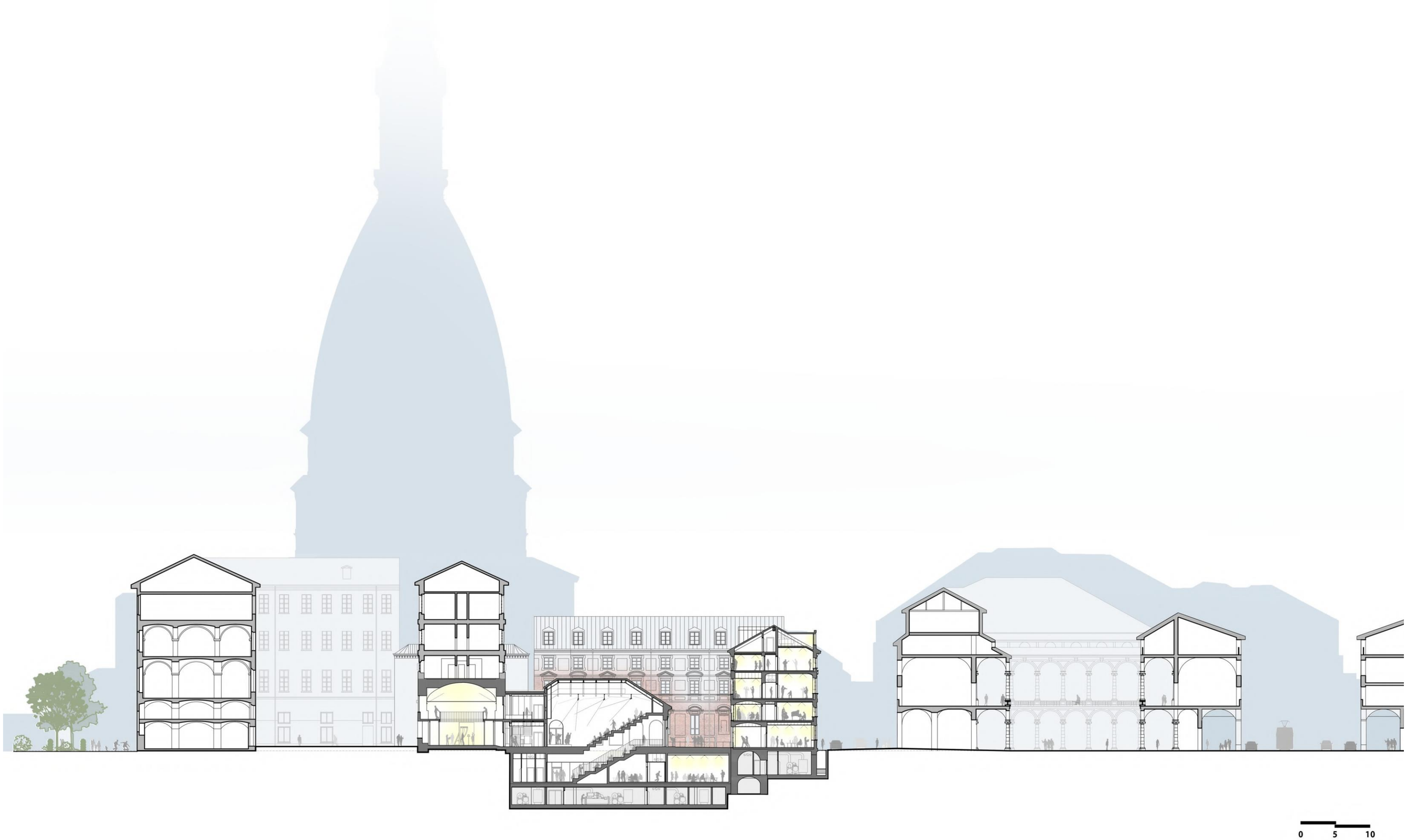

POLO DELLE ARTI
E RESIDENZA UNIVERSITARIA "COLLEGIO DEGLI ARTISTI"

LA CAVALLERIZZA REALE

Fondazione Collegio Universitario Einaudi

Accademia Albertina di Belle Arti di Torino

Conservatorio Statale di Musica Giuseppe Verdi Torino

Fondazione Compagnia di San Paolo

PICCO architetti

STUDIO DE FERRARI ARCHITETTI

studio baietto battiato bianco architetti associati

POLO DELLE ARTI
E RESIDENZA UNIVERSITARIA "COLLEGIO DEGLI ARTISTI"
LA CAVALLERIZZA REALE

Fondazione Collegio Universitario Einaudi
Accademia Albertina di Belle Arti di Torino
Conservatorio Statale di Musica Giuseppe Verdi Torino
Fondazione Compagnia di San Paolo
PICCO architetti
STUDIO DE FERRARI ARCHITETTI
studio baietto battiato bianco architetti associati

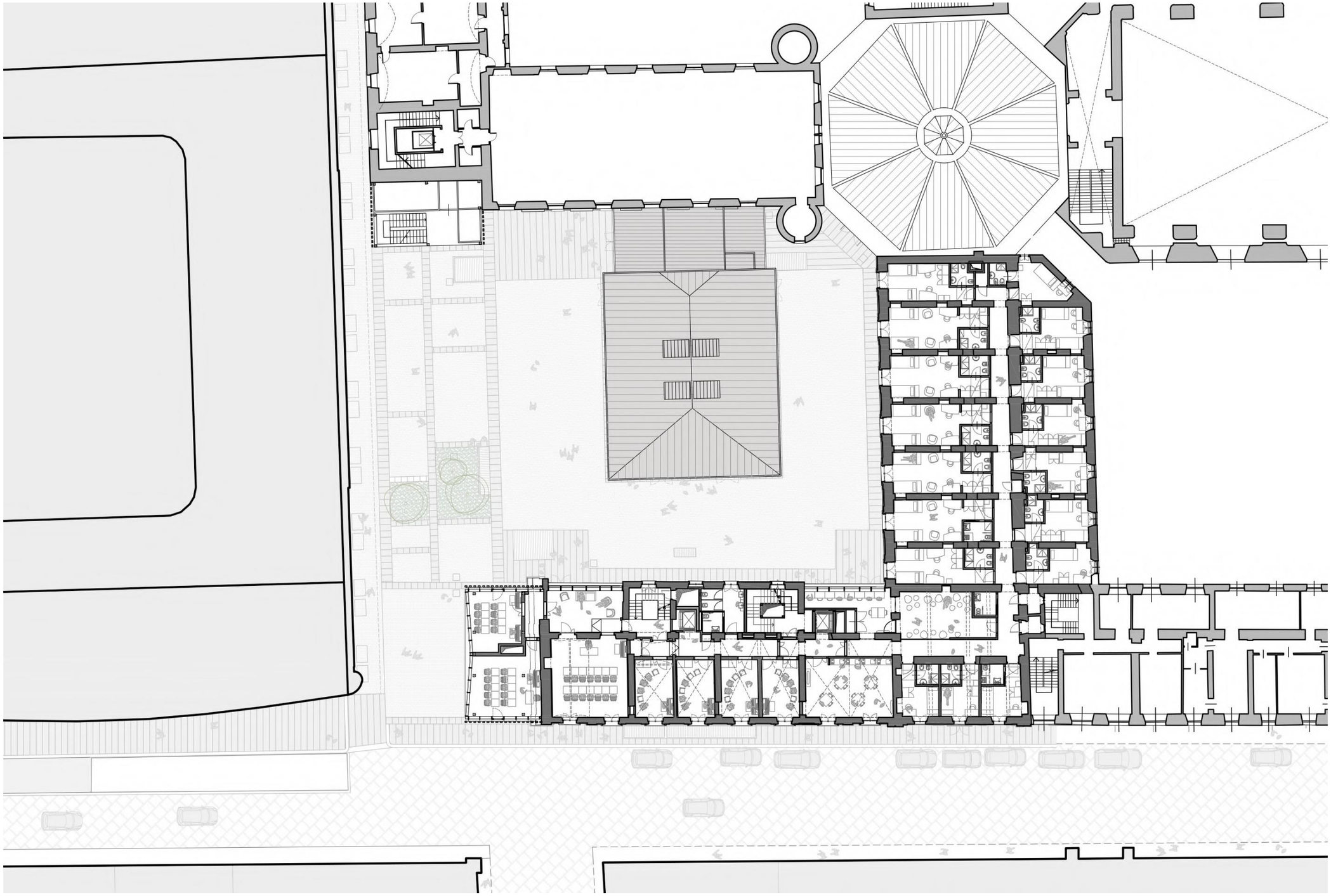

POLO DELLE ARTI
E RESIDENZA UNIVERSITARIA "COLLEGIO DEGLI ARTISTI"
LA CAVALLERIZZA REALE

Fondazione Collegio Universitario Einaudi
Accademia Albertina di Belle Arti di Torino
Conservatorio Statale di Musica Giuseppe Verdi Torino
Fondazione Compagnia di San Paolo
PICCO architetti
STUDIO DE FERRARI ARCHITETTI
studio baietto battiato bianco architetti associati

POLO DELLE ARTI
E RESIDENZA UNIVERSITARIA "COLLEGIO DEGLI ARTISTI"

LA CAVALLERIZZA REALE

Fondazione Collegio Universitario Einaudi

Accademia Albertina di Belle Arti di Torino

Conservatorio Statale di Musica Giuseppe Verdi Torino

Fondazione Compagnia di San Paolo

PICCO architetti

STUDIO DE FERRARI ARCHITETTI

studio baietto battiato bianco architetti associati

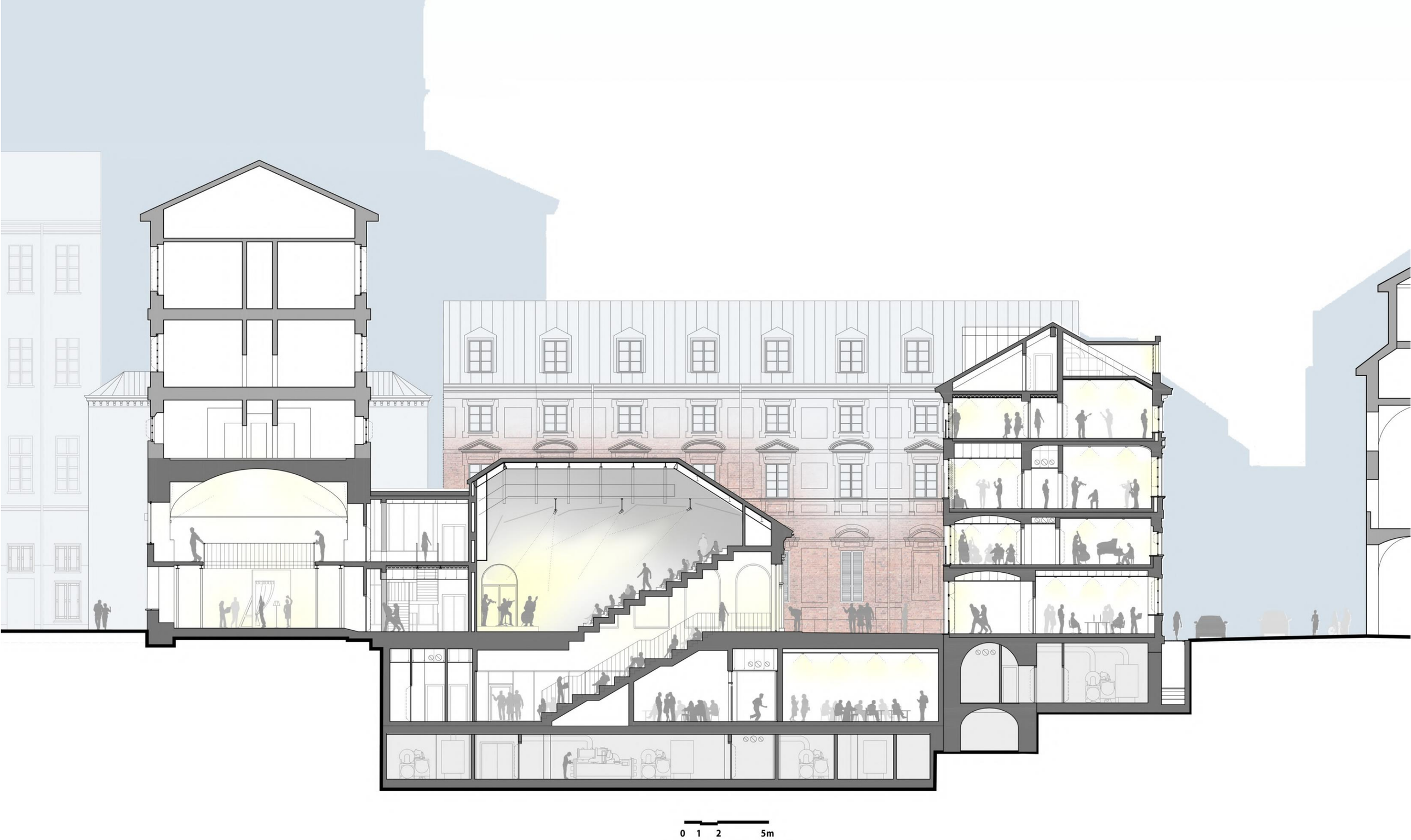

POLO DELLE ARTI
E RESIDENZA UNIVERSITARIA "COLLEGIO DEGLI ARTISTI"

LA CAVALLERIZZA REALE

Fondazione Collegio Universitario Einaudi

Accademia Albertina di Belle Arti di Torino

Conservatorio Statale di Musica Giuseppe Verdi Torino

Fondazione Compagnia di San Paolo

PICCO architetti

STUDIO DE FERRARI ARCHITETTI

studio baietto battiato bianco architetti associati

POLO DELLE ARTI
E RESIDENZA UNIVERSITARIA "COLLEGIO DEGLI ARTISTI"
LA CAVALLERIZZA REALE

Fondazione Collegio Universitario Einaudi

Accademia Albertina di Belle Arti di Torino

Conservatorio Statale di Musica Giuseppe Verdi Torino

Fondazione Compagnia di San Paolo

PICCO architetti

STUDIO DE FERRARI ARCHITETTI

studio baietto battiato bianco architetti associati

POLO DELLE ARTI
E RESIDENZA UNIVERSITARIA "COLLEGIO DEGLI ARTISTI"
LA CAVALLERIZZA REALE

Fondazione Collegio Universitario Einaudi
Accademia Albertina di Belle Arti di Torino
Conservatorio Statale di Musica Giuseppe Verdi Torino
Fondazione Compagnia di San Paolo
PICCO architetti
STUDIO DE FERRARI ARCHITETTI
studio baietto battiato bianco architetti associati

POLO DELLE ARTI
E RESIDENZA UNIVERSITARIA "COLLEGIO DEGLI ARTISTI"
LA CAVALLERIZZA REALE

Fondazione Collegio Universitario Einaudi

Accademia Albertina di Belle Arti di Torino

Conservatorio Statale di Musica Giuseppe Verdi Torino

Fondazione Compagnia di San Paolo

PICCO architetti

STUDIO DE FERRARI ARCHITETTI

studio baietto battiato bianco architetti associati

POLO DELLE ARTI
E RESIDENZA UNIVERSITARIA "COLLEGIO DEGLI ARTISTI"
LA CAVALLERIZZA REALE

Fondazione Collegio Universitario Einaudi

Accademia Albertina di Belle Arti di Torino

Conservatorio Statale di Musica Giuseppe Verdi Torino

Fondazione Compagnia di San Paolo

PICCO architetti

STUDIO DE FERRARI ARCHITETTI

studio baietto battiato bianco architetti associati

POLO DELLE ARTI
E RESIDENZA UNIVERSITARIA "COLLEGIO DEGLI ARTISTI"
LA CAVALLERIZZA REALE

Fondazione Collegio Universitario Einaudi

Accademia Albertina di Belle Arti di Torino

Conservatorio Statale di Musica Giuseppe Verdi Torino

Fondazione Compagnia di San Paolo

PICCO architetti

STUDIO DE FERRARI ARCHITETTI

studio baietto battiato bianco architetti associati